Otis - art. OTVSK

wc sospeso senza brida
wall-hung wc - rimless

cielo

PESO NETTO/NET WEIGHT: **26,00 Kg**

ACCESSORI/ACCESSORIES:

CPVOTT - coprivaso in termoindurente/ thermosetting seat-cover

CPVOTTF - coprivaso in termoindurente frizionato/Thermosetting soft close seat-cover

508 - staffa di fissaggio universale per wc e bidet sospesi/universal fixing brackets for wall-hung wc/bidet

PAA - protezione antiurto acustica/ impact and acoustic protection panel

RPB - raccordo dritto a parete/straight pan connector for wall trap

FINITURE
FINISHES

Bianco/white - glossy
Nero/black - glossy
Fumo/white - glossy
Talpa/white - glossy

Le Terre di Cielo

Talco
Pomice
Lino
Brina
Basalto
Lavagna
Cemento
Arenaria
Avena
Agave

Le Acque di Cielo

Oltremare
Smeraldo
Alga
Corallo
Ninfea
Anemone

CE
DoP No. 997.01

CIELO RIMLESS 2.0.1

Luglio 2025

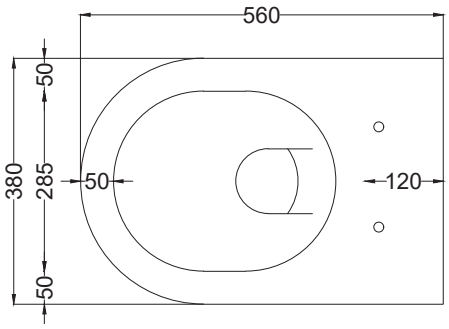

TOP

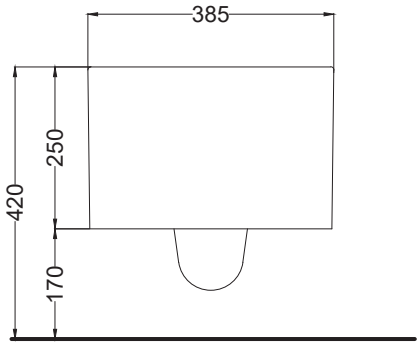

FRONT

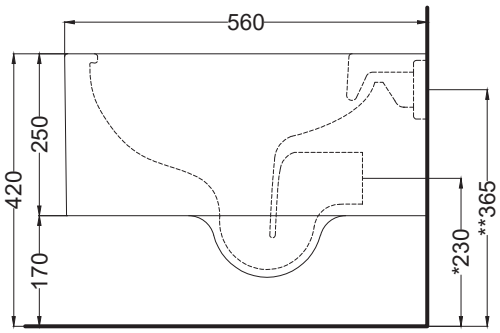

SIDE

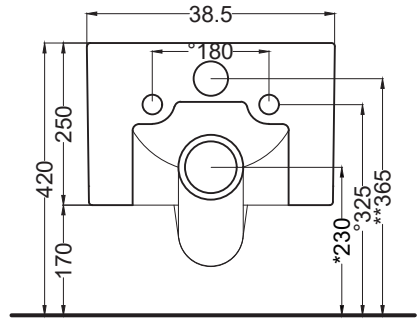

* = water outlet
** = water inlet
° = fixings

BACK

* = water outlet (with standard siphon)
** = water inlet (hot\cold)
° = floor fixings

ATTENZIONE:
Superfici, pesi e misure riportate possono presentare leggere differenze rispetto ai pezzi reali, in considerazione e accordo delle caratteristiche di tolleranza intrinseche del materiale ceramico e del suo processo produttivo. L'azienda si riserva di cambiare schede tecniche e caratteristiche di funzionamento degli articoli in ogni momento e senza necessità di preavviso.

ATTENTION:
Surfaces, weights and dimensions can show some little differences compared to the real item, following typical intrinsic characteristics of ceramics material and production. The company reserves the right to change any technical specifications/ dimension and/or operating characteristics of the products at any time and without giving notice.

www.ceramicacielo.it - Via Falerina Km 7,800 - 01034 - Fabrica di Roma (VT) - info@ceramicacielo.it