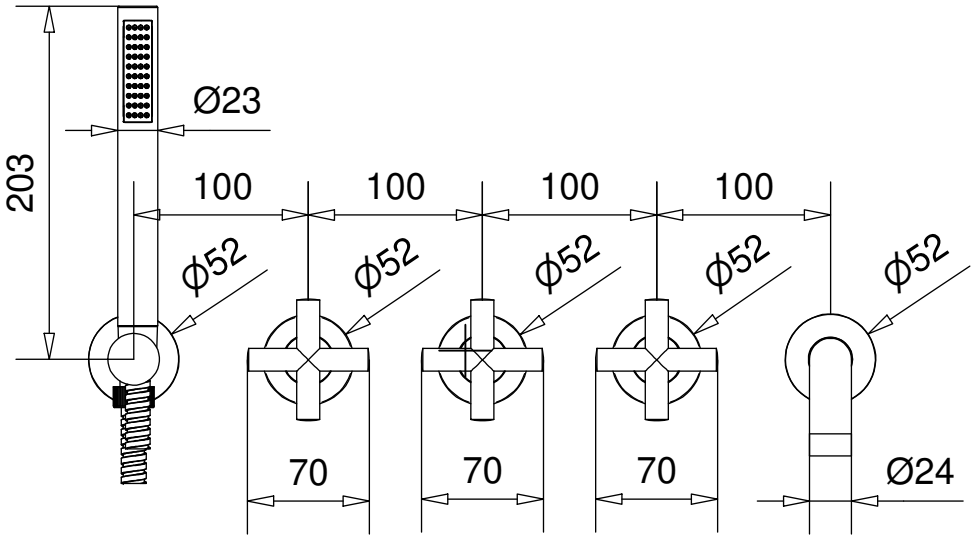
Ø23
203
100
100
100
100
ϕ52
ϕ52
ϕ52
ϕ52
ϕ52
70
70
70
Ø24

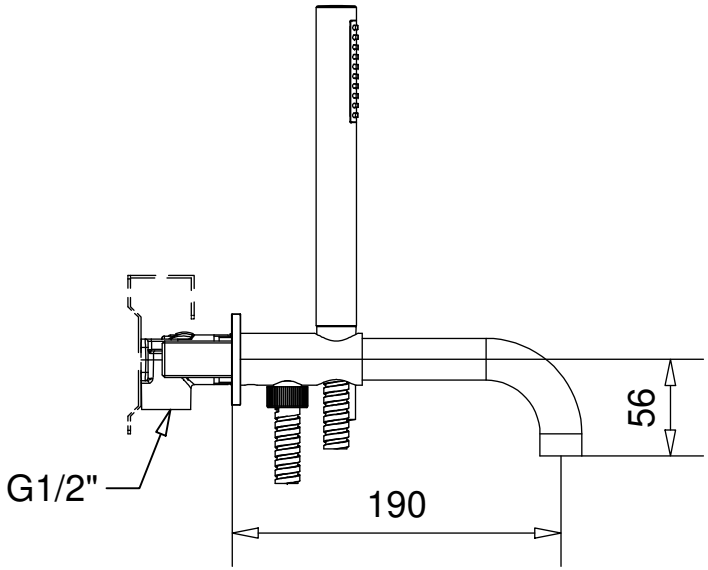
56
G1/2"
190