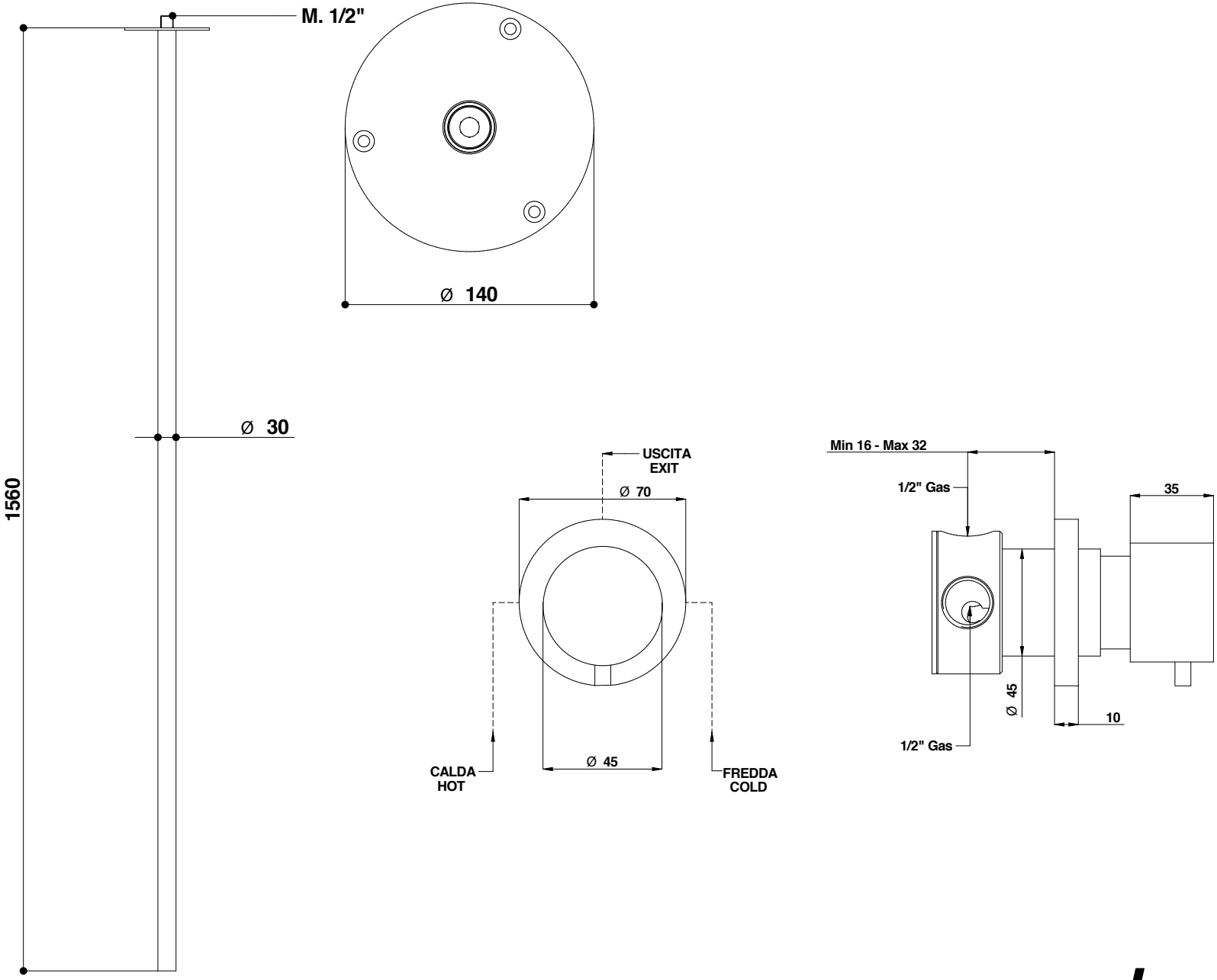

Cod. 73977ASRM

Time 2020-S

Bocca a soffitto in acciaio spazzolato 316
con con comando remoto a muro

316 Brushed stainless steel ceiling spout
with built-in remote control

© Copyright of Bongio s.r.l.

Mario Bongio s.r.l.
Via Aldo Moro, 2
28017 San Maurizio d'Opaglio (NO) - Italy
tel: +39 0322 967248 fax: +39 0322 950012
www.bongio.com